Demande d'information Moteur simple arbre

SOCIETE..... CODE CLIENT.....

DEMANDEUR.....

TELEPHONE..... FAX.....

E-MAIL.....

Merci de nous indiquer prix et disponibilité pour Moteur aux caractéristiques suivantes

INFORMATIONS TECHNIQUES

MARQUE .....

CODE CONSTRUCTEUR .....

Autres références .....

.....

Nous préciser les côtes de la turbine, afin de nous permettre d'estimer la puissance nécéssaire.

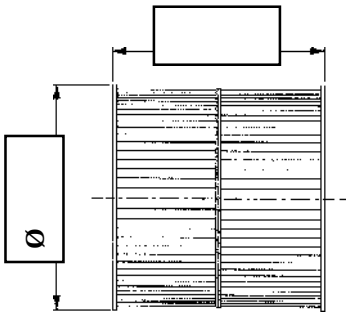

☐ **CARCASSE OUVERTE** ☐ **CARCASSE FERMÉE**

NOMBRE DE VITESSES NÉCESSAIRES _____

VITESSE OU NOMBRE DE PÔLES _____

ALIMENTATION (Volts) _____ ☐ **MONO** ☐ **TRI**

PUISSANCE (Watts) _____

INTENSITÉ (Amp) _____

VALEUR CONDENSATEUR (µF) _____

ROTATION _____ ☐ **Horaire** ☐ **Anti-Horaire**
(rotation vue bout d'arbre)

INFORMATIONS COTES
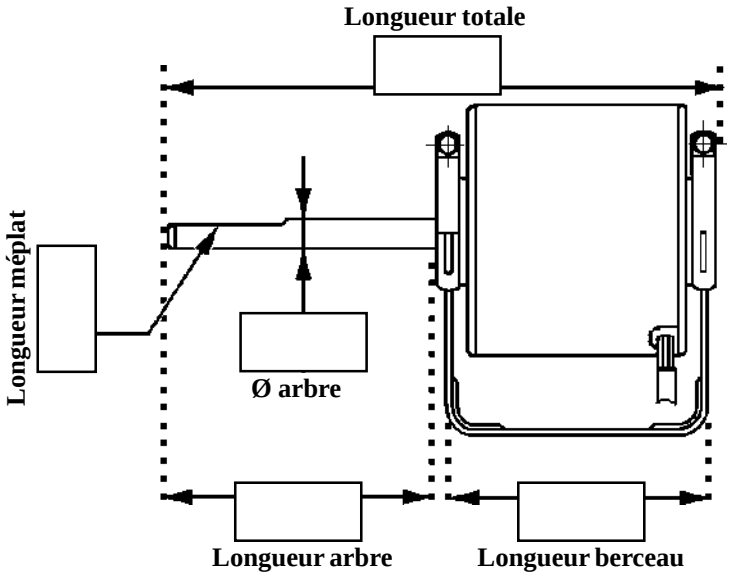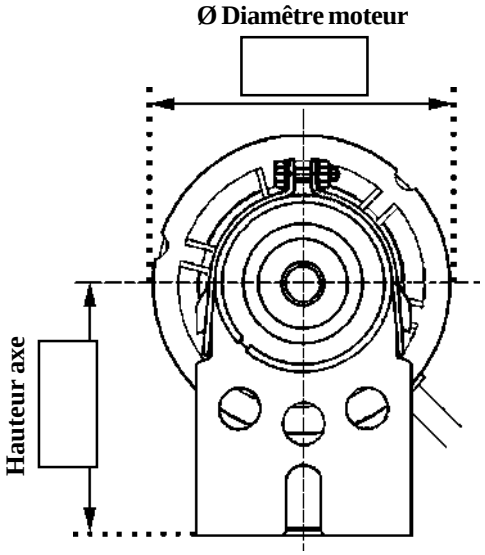
Moteur simple arbre sur berceau